СТОМАРТ
DENTAL SOLUTIONS

«Утверждаю»
«I certify»

«W&H Dentalwerk Buermoos GmbH » («Ви унд Ха Дентал Верк Бюрмоос ГмбХ »)

ppa. Hermann Pfob

Bürmoos, 12. December 2013г.

W&H Dentalwerk Bürmoos GmbH, Ignaz-Glaser-Straße 53, Postfach 1, 5111 Bürmoos, Austria

Наконечники стоматологические SYNEA, с принадлежностями
производства «W&H Dentalwerk Buermoos GmbH»
(«Ви унд Ха ДенталВерк Бюрмоос ГмбХ»), Австрия

РУКОВОДСТВО ПО ЭКСПЛУАТАЦИИ

Информация получена с официального сайта
федеральной службы по надзору в сфере здравоохранения
www.roszdravnadzor.ru

Gebühr in Höhe von **€ 14,30** gem. § 14 TP 13 GebG idF BGBl. II 191/2011 entrichtet.

B.R.Zl.: 3976/13

Ich bestätige die Echtheit der Firmazeichnung des Herrn Hermann PFÖß, geboren am 27.04.1942 (siebenundzwanzigsten April neunzehnhundertzweiundvierzig), Ignaz Glaser-Straße 57, A-5111 Bürmoos als Prokurist der **W & H Dentalwerk Bürmoos GmbH** mit dem Sitz in Bürmoos und der Geschäftsanschrift 5111 Bürmoos, Ignaz-Glaser-Straße 53. --------

Gleichzeitig bestätige ich gemäß § 89a der Notariatsordnung auf Grund der heute im elektronischen Weg vorgenommenen Einsicht in das Firmenbuch, dass Herr Hermann Pföß berechtigt ist, die unter FN 53769y eingetragene W & H Dentalwerk Bürmoos GmbH selbständig rechtsverbindlich zu zeichnen. ----------

Oberndorf bei Salzburg, am 12.12.2013 (zwölften Dezember zweitausenddreizehn). ----------

Mag. Robert Eckschlager Öffentlicher Notar Oberndorf bei Salzburg Republik Österreich - Land Salzburg

MAG. ROBERT ECKSCHLAGER
ÖFFENTLICHER NOTAR

Apostille

(Convention de La Haye du 5 octobre 1961)

1 Land: Pays: **REPUBLIK ÖSTERREICH**

Diese öffentliche Urkunde/ Le présent document officiel

2. ist unterzeichnet von Mag. Robert Eckschlager, Oberndorf
a été signé par
3. in seiner Eigenschaft als öffentlicher Notar
agissant en qualité de
4. Ist versehen mit dem Siegel/Stempel des (der) öffentlichen Notars
le sceau/timbre qui y figure est celui de Mag. Robert Eckschlager

Bestätigt / Ainsi fait

5. in Salzburg à(lieu)
6. am le (date) 13. DEZ. 2013
7. durch d. Präsidenten d. Landesgerichtes par (autorité d'attestation)
8. unter Zl. sous No du registre 2 5581/13d-251
9. Siegel/Stempel Sceau ou timbre
10. Unterschrift: Signature

Gebühr 13,70 entrichtet

im Auftrag:
ADir. [illegible]

Информация получена с официального портала федеральной службы по надзору в сфере образования www.rosobrnadzor.ru

1. ОПИСАНИЕ
2. ЭКСПЛУАТАЦИЯ (УСТАНОВКА/УДАЛЕНИЕ)
3. ОЧИСТКА, ДЕЗИНФЕКЦИЯ И СТЕРИЛИЗАЦИЯ
4. УХОД И ОБСЛУЖИВАНИЕ
5. ХРАНЕНИЕ НАКОНЕЧНИКОВ ПОСЛЕ СТЕРИЛИЗАЦИИ
6. ТЕХНИЧЕСКИЕ ХАРАКТЕРИСТИКИ
7. ХРАНЕНИЕ И ТРАНСПОРТИРОВАНИЕ
8. МАРКИРОВКА
9. УТИЛИЗАЦИЯ
10. ГАРАНТИИ ИЗГОТОВИТЕЛЯ
11. ПРЕДПРИЯТИЕ-ИЗГОТОВИТЕЛЬ
Приложение 1. Принадлежности и расходные материалы
Приложение 2. Наконечники стоматологические SYNEA с принадлежностями

Информация получена с официального сайта
федеральной службы по надзору в сфере здравоохранения
www.roszdravnadzor.ru

1. ОПИСАНИЕ

Угловые и турбинные наконечники предназначены для стоматологического лечения на стоматологической установке и для лаборатории.

Наконечники предназначены для закрепления режущих и полировальных инструментов и передачи им вращения с целью обработки поверхностей зуба или стоматологического протеза для оказания стоматологической помощи условиях стоматологических кабинетов, зуботехнических лабораторий, клиник и других лечебно-профилактических учреждений.

Наконечник состоит из головки с роторной группой, кнопки, ручки, насадки и прокладки.

Вращение инструмента, зафиксированного в зажимном устройстве, осуществляется при помощи роторной группы, состоящей из радиальной турбины, вращающейся в двух шарикоподшипниках с защитными шайбами. Вращение турбины осуществляется за счет энергии сжатого воздуха, подводимого к ней по трубке. Отработанный воздух в четырехканальных наконечниках отводится в шланг бормашины по трубке, а в двухканальных – в атмосферу через отверстия в корпусе. Наконечник снабжен системой охлаждения инструмента и операционной зоны обработки. Охлаждающая вода попадает на инструмент по трубке. Воздух охлаждения инструмента: по трубке – для четырехканального присоединения, а для двухканального – путем отбора рабочего воздуха по специальному каналу в головке наконечника. При одновременной подаче в систему воды и воздуха, после выхода их из отверстий у головки, вокруг инструмента образуется водно-воздушный факел, охлаждающий зону обработки.

Примерное время на смазку маслом занимает 10 – 15 с плюс 2 с на обдувку каждого инструмента. Ежедневная смазка осуществляется только сервисным маслом F1, MD-400 фирмы W&H и только с помощью аппарата Assistaina фирмы W&H.

Угловые наконечники фирмы W&H отличаются большой гибкостью. Они подходят не только для стандартных видов препарирования, например, обработки фиссур, удаления эмали и дентина, отделки краев полости и установки штифтов, но и для протетики, микропрепарирования, хирургии, эндодонтии и профилактики.

С угловыми наконечниками используются следующие принадлежности: световод угловых наконечников, редуктор угловых наконечников, игла для прочистки распылительных каналов. К каждому наконечнику прилагается также настоящее руководство по эксплуатации.

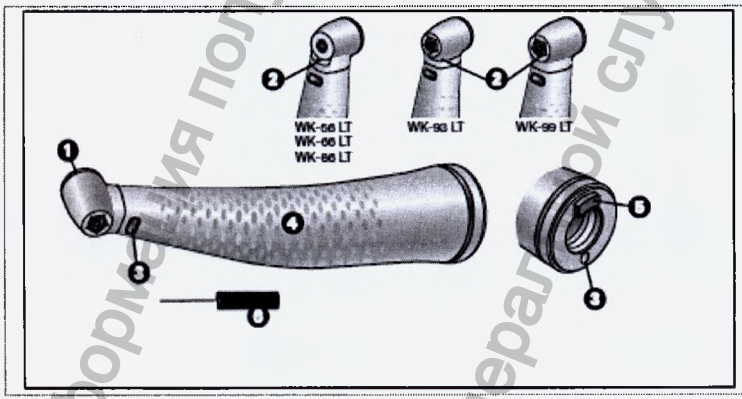

Угловой наконечник SYNEA Vision с подсветкой

1. Пусковая кнопка
2. Распылительные форсунки
3. Компактный световод
4. Профиль для захвата
5. Выдвигаемый фиксирующий выступ
6. Игла для прочистки распылительных каналов

Информация получена с официального сайта Федеральной службы по надзору в сфере здравоохранения www.roszdravnadzor.ru

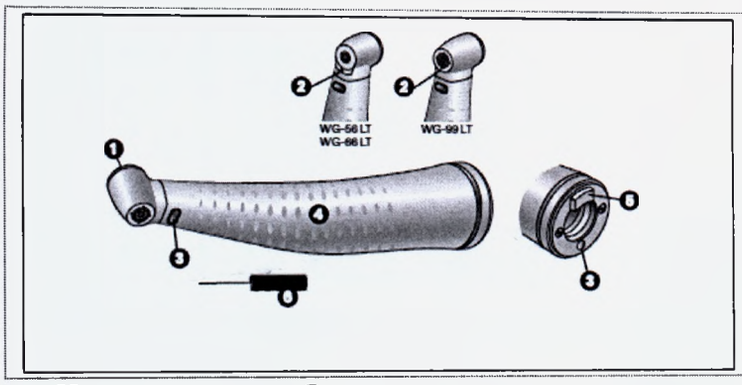	**Угловой наконечник SYNEA Fusion с подсветкой и без подсветки** 1. Пусковая кнопка 2. Распылительные форсунки 3. Компактный световод 4. Профиль для захвата 5. Выдвигаемый фиксирующий выступ 6. Игла для прочистки распылительных каналов

Наконечники турбинные используются для препарирования твердых тканей зуба, а также для финишной обработки реставраций, в зуботехнических лабораториях. Скорость вращения данных наконечников варьируется от 360000 до 390000 об/мин.

С данными наконечниками используются следующие принадлежности: роторы для турбин, блок электронный для турбин, светодиод LED, кнопка фиксирующая для турбин, игла для прочистки распылительных каналов. К каждому наконечнику прилагается также настоящее руководство по эксплуатации.

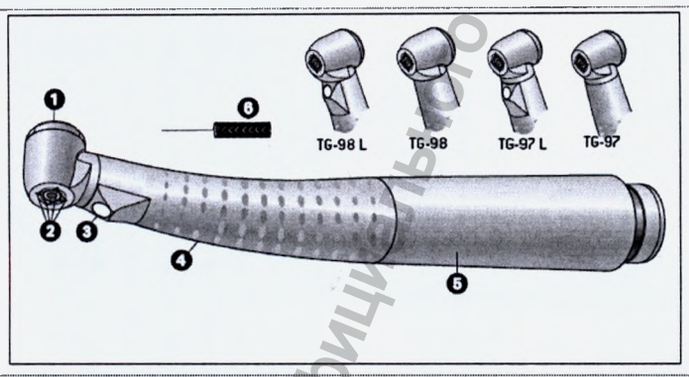	**Турбинный наконечник SYNEA Fusion с подсветкой и без подсветки под муфту Roto Quick** 1. Пусковая кнопка 2. Распылительные форсунки 3. Светодиод LED (только TG-97 L / TG-98 L) 4. Профиль для захвата 5. Чехол 6. Игла для прочистки распылительных каналов
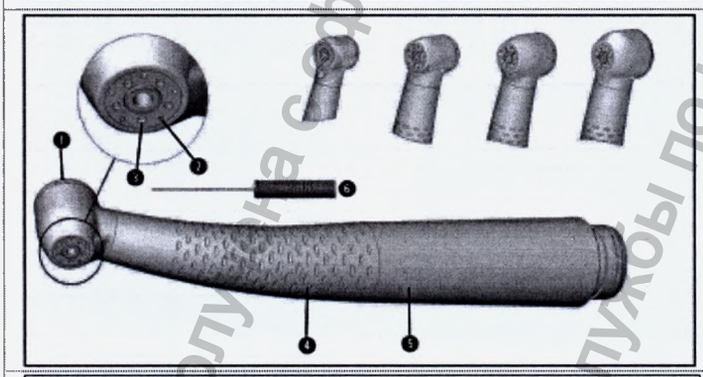	**Турбинный наконечник SYNEA Vision с подсветкой и без подсветки под муфту Roto Quick** 1. Пусковая кнопка 2. Распылительные форсунки 3. Светодиод LED 4. Профиль для захвата 5. Чехол 6. Игла для прочистки распылительных каналов
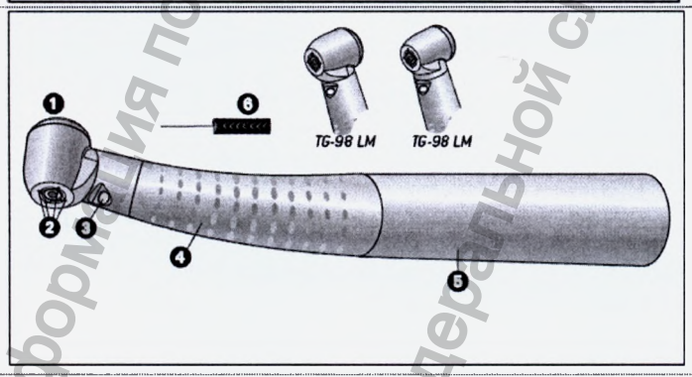	**Турбинный наконечник SYNEA Fusion с подсветкой и без подсветки под разъем Multiflex®** 1. Пусковая кнопка 2. Распылительные форсунки 3. Компактный светодиод LED *(TG-97 LM / TG-98 LM)* 4. Профиль для захвата 5. Чехол 6. Игла для прочистки распылительных каналов

Информация получена с официального сайта Федеральной службы по надзору в сфере здравоохранения www.roszdravnadzor.ru

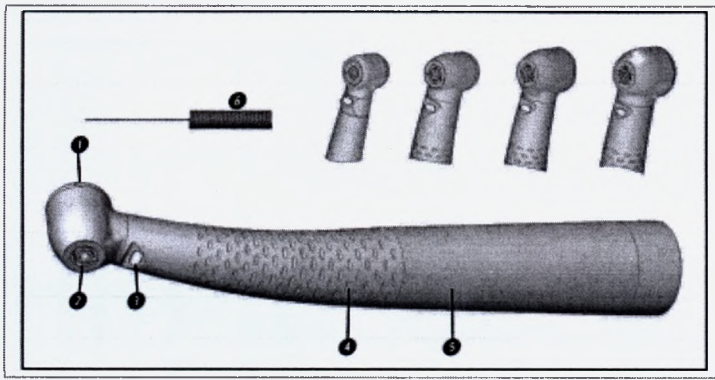

Турбинный наконечник SYNEA Vision с подсветкой и без подсветки под разъем Multiflex®

1. Пусковая кнопка
2. Распылительные форсунки
3. Компактный светодиод
4. Профиль для захвата
5. Чехол
6. Игла для прочистки распылительных каналов

Наконечники (как угловые, так турбинные) имеют корпус из хромированной нержавеющей стали марки WS. 1.4305 и разнообразный модельный ряд, включающий наконечники с подсветкой.

Противопоказания к лечению или побочные действия при соблюдении правил эксплуатации не выявлены.

2. ЭКСПЛУАТАЦИЯ (УСТАНОВКА/УДАЛЕНИЕ)

ВНИМАНИЕ!
ЗАПРЕЩЕНО УСТАНАВЛИВАТЬ И СНИМАТЬ НАСАДКИ,
ЕСЛИ БОРМАШИНА ВКЛЮЧЕНА!

1. Установите турбинный наконечник на муфту Roto Quick/ *Multiflex*.
2. Проверьте надежность соединения с муфтой Roto Quick.
3. Чтобы снять турбинный наконечник, нужно потянуть фиксирующую втулку муфты Roto Quick и вытащить его в продольном направлении.

Чтобы снять муфту Multiflex®*, нужно вытащить ее в продольном направлении.

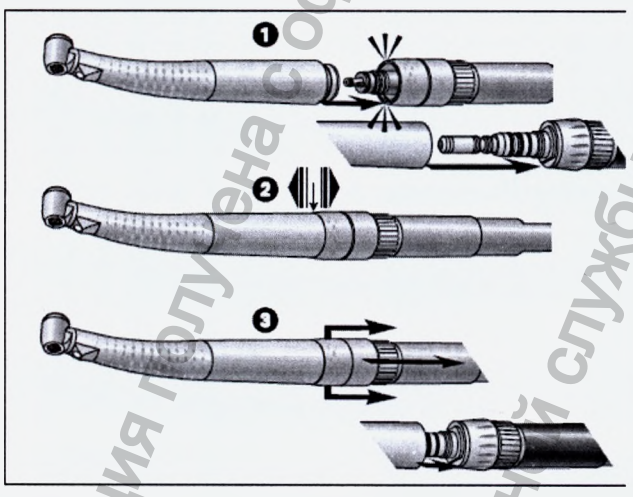

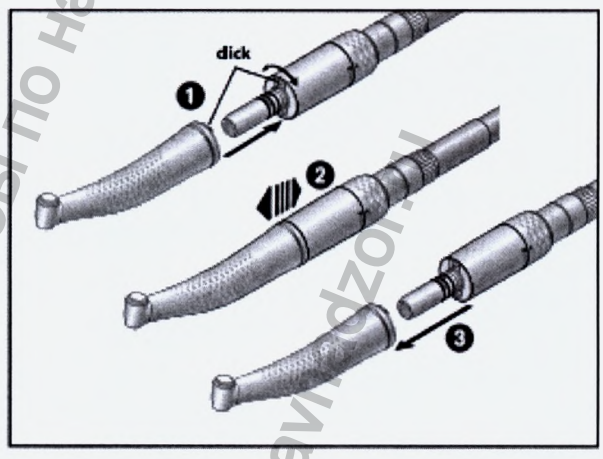

Вращательные насадки

➢ Вращательными насадками можно пользоваться только в том случае, если они находятся в идеальном состоянии, а их хвостовики отвечают требованиям стандарта DIN EN ISO 1797-1. Соблюдайте инструкции производителя по эксплуатации насадок.

➢ Вставлять вращательную насадку можно только тогда, когда турбинный наконечник находится в неподвижном состоянии.

➢ Не препятствуйте вращению или замедлению хода вращательных насадок.

➢ Не нажимайте кнопку турбинного наконечника во время вращения или замедления хода вращательных насадок. В противном случае крепление вращательных насадок может

Информация получена с официального сайта Федеральной службы по надзору в сфере здравоохранения www.roszdravnadzor.ru

ослабнуть и нажимная кнопка разогреться до высокой температуры (риск получения травмы).

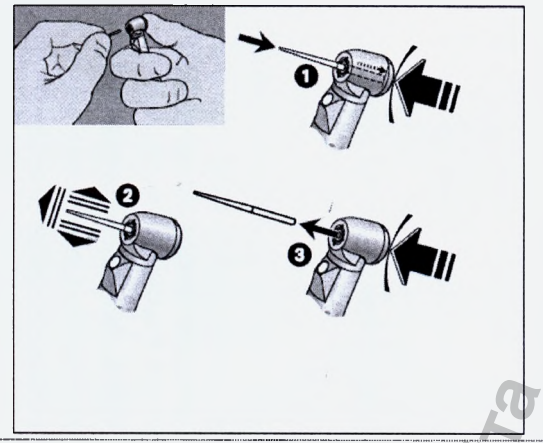

Турбинный наконечник.

Смена вращательного инструмента:

1. Вставьте вращательный инструмент. Нажмите нажимную кнопку и одновременно вставьте вращательную насадку, пока она не дойдет до упора.
2. Убедитесь в надежности соединения, приложив небольшое усилие в продольном направлении.
3. Чтобы снять вращательную насадку, нажмите кнопку.

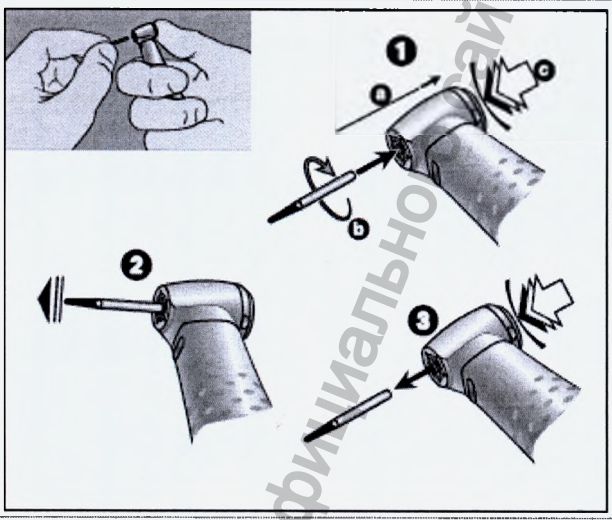

Угловой наконечник.

Смена вращательного инструмента:

❶ *Ø рукоятки бора 1,6 мм:* вставьте вращающийся инструмент, нажмите кнопку (c) с усилием и одновременно вставьте вращающийся инструмент до упора (a).
Ø рукоятки бора 2,35 мм: нажмите кнопку (c), одновременно вставьте вращающийся инструмент до упора и вращайте до установки (b).

❷ Проверьте надежность закрепления, потянув в осевом направлении.

❸ Нажав на кнопку, снимите вращающийся инструмент.

Проверка работы наконечника.

- Вставьте вращательную насадку.
- Включите турбинный наконечник.
- Если вы заметили неполадки (например, вибрацию, необычный шум, перегрев, плохую подачу или утечку хладагента), либо обесцвечивание светодиода, сразу же остановите турбинный наконечник и обратитесь в сертифицированную сервисную организацию.

ВНИМАНИЕ!
НЕ ДЕРЖИТЕ ТУРБИННЫЙ/УГЛОВОЙ НАКОНЕЧНИК НА УРОВНЕ ГЛАЗ.

3. ОЧИСТКА, ДЕЗИНФЕКЦИЯ И СТЕРИЛИЗАЦИЯ

Наконечники можно обрабатывать вручную или автоматически.

- Наденьте защитную одежду.
- Вытащите турбинный/ угловой наконечник из муфты.
- Удалите вращающийся инструмент.
- Наконечник следует чистить и дезинфицировать **сразу же после каждой процедуры**, чтобы вымыть попавшую внутрь жидкость (например, кровь, слюну и т.п.) и предотвратить заклинивание внутренних частей.
- После ручной или механической дезинфекции, очистки и смазки произведите стерилизацию наконечника.
- После ручной или механической дезинфекции произведите стерилизацию иглы для очистки каналов.

Информация получена с официального сайта федеральной службы по надзору в сфере здравоохранения www.roszdravnadzor.ru

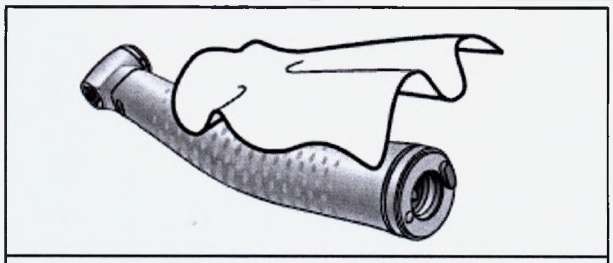

Предварительная дезинфекция

> Для удаления сильных загрязнений используйте дезинфекционные салфетки.

Используйте только дезинфицирующи средства, которые не обладают связывающим белок действием.

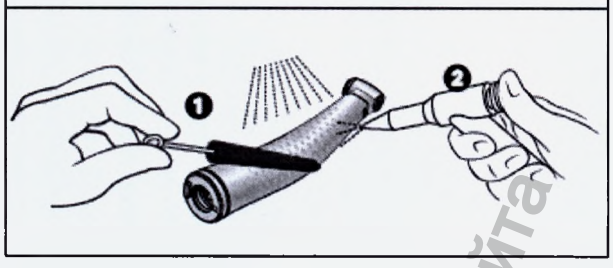

Ручная очистка внутренней и наружной поверхности

1. Промойте и очистите щеточкой с деминерализованной водой (< 38° C).
2. Удалите остатки жидкости (вытрите гигроскопической салфеткой и продуйте сжатым воздухом).

Запрещается помещать наконечник в дезинфицирующий раствор или ультразвуковую камеру.

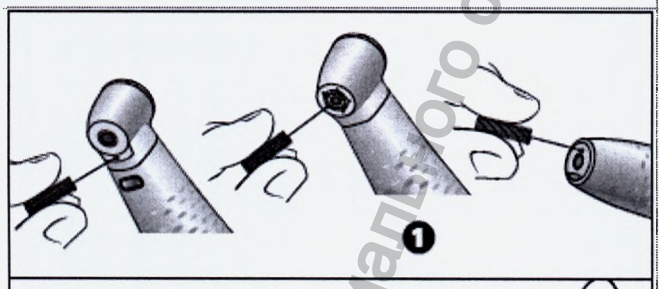

Очистка спреевых каналов

1. Осторожно удалите грязь и отложения из спреевых каналов с помощью иглы для очистки.

Производите очистку и дезинфекцию иглы для очистки каналов в ультразвуковой/дезинфекционной камере.

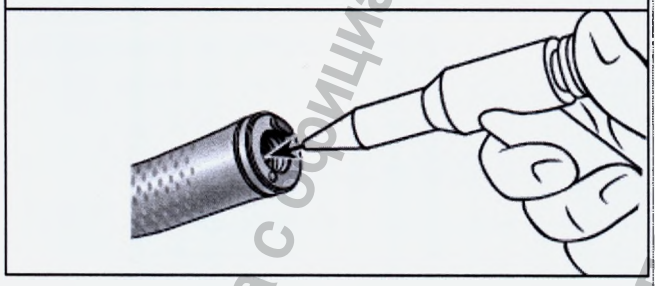

Очистка канала охлаждающей жидкости

> Продуйте канал для охлаждающей жидкости с помощью воздушного пистолета.

В случае засорения спреевых каналов или каналов для охлаждающей жидкости обратитесь к авторизованному фирмой W&H партнеру по сервисному обслуживанию

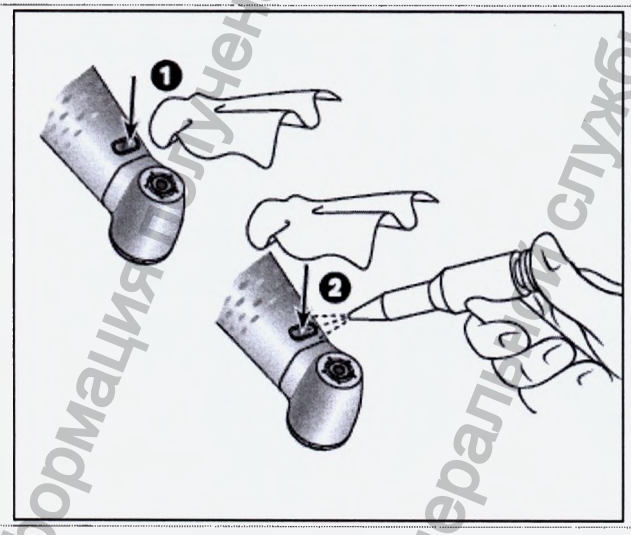

Очистка световода

Не допускайте появления царапин на световоде!

1. Промойте световод с помощью жидкости для очистки и салфетки из мягкой ткани.
2. Высушите световод с помощью воздушного пистолета или осторожно с помощью салфетки из мягкой ткани.

После каждой очистки требуется производить осмотр. В случае обнаружения неисправности световода не используйте прямой/угловой наконечник и обратитесь к авторизованному фирмой W&H партнеру по сервисному обслуживанию

Информация получена с официального сайта федеральной службы по надзору в сфере здравоохранения www.roszdravnadzor.ru

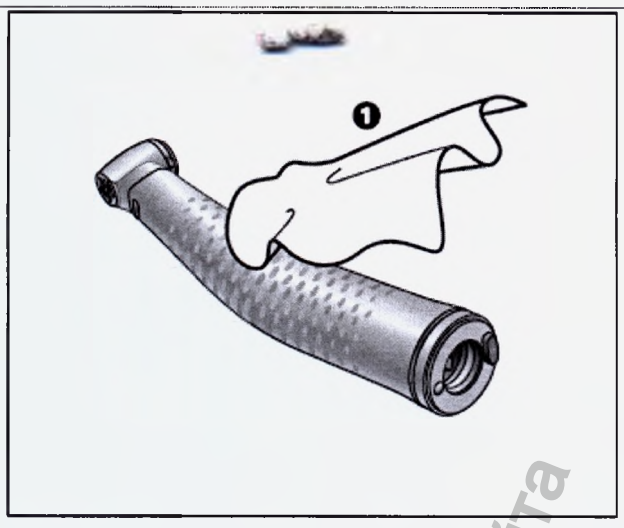

Ручная дезинфекция

> Рекомендуется производить дезинфекцию путем нанесения дезинфицирующих средств ❶ для обработки поверхности.

> Используйте только дезинфицирующие средства, сертифицированные официальными органами и не содержащие хлора.

> Соблюдайте инструкции изготовителя по использованию дезинфицирующего средства.

⚠ После ручной очистки, дезинфекции и смазки требуется заключительная термическая дезинфекция (без упаковки) или стерилизация (в упаковке) в паровом стерилизаторе класса B или S (согласно требованиям нормы EN 13060).

Автоматизированная чистка и дезинфекция внутренней и наружной поверхности.

	Наконечники разрешается очищать и дезинфицировать в термическом дезинфекторе.
☞	Фирма W&H рекомендует обработку турбин в термическом дезинфекторе. Соблюдайте инструкции изготовителя приборов, средств для очистки и промывки.
⚠	Убедитесь, что внутренние и наружные поверхности наконечников полностью высохли после дезинфекции с помощью термальной очистки. С помощью сжатого воздуха удалите остатки жидкости. Производить смазку сухого наконечника сразу же после дезинфекции с помощью термальной очистки.

☞ Фирма W&H рекомендует стерилизацию согласно EN 13060, классу B.

– Перед стерилизацией производите очистку, дезинфекцию и смазку.

– После обработки наконечники и принадлежности следует заварить в упаковку для стерилизованной продукции согласно EN 868-5.

– Обратите внимание, что вынимать стерилизованную продукцию можно только в сухом состоянии.

Разрешенные к применению методы стерилизации:

– паровая стерилизация класса B в стерилизаторах согласно EN 13060. Продолжительность стерилизации составляет не менее 3 мин при температуре +134 °C;

– паровая стерилизация класса S в стерилизаторах согласно EN 13060. Должна быть однозначно разрешена изготовителем стерилизатора для стерилизации наконечников. Продолжительность стерилизации составляет не менее 3 мин при температуре +134 °C.

Информация получена с официального сайта федеральной службы по надзору в сфере здравоохранения www.roszdravnadzor.ru

4. УХОД И ОБСЛУЖИВАНИЕ

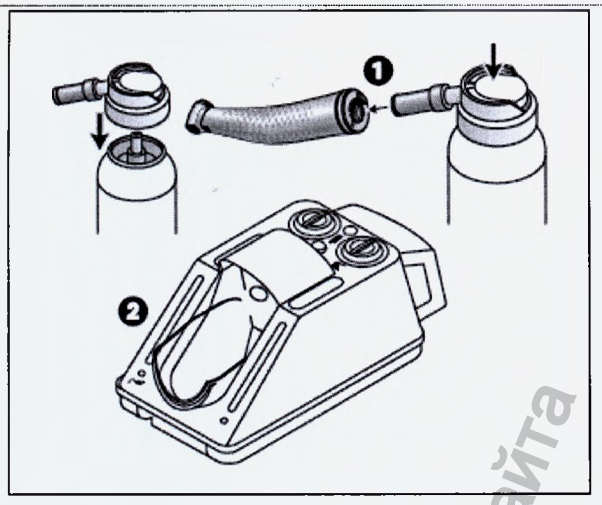

Ежедневная смазка.

Только с использованием спрея Service Oil F1, MD-400 фирмы W&H

> Соблюдайте инструкции по применению баллона масляного спрея.

или

Только с использованием прибора Assistina фирмы W&H

> См. инструкцию по применению прибора Assistina.

Рекомендуемые циклы обслуживания

> обязательно после каждой чистки внутренней поверхности

> перед каждой стерилизацией

или

> через 30 минут работы или не менее 1 раза ежедневно

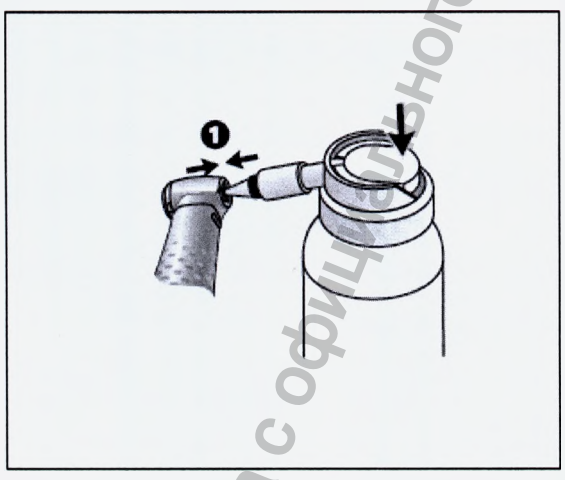

Еженедельная смазка системы зажима.

Только с использованием спрея Service Oil F1, MD-400 фирмы W&H

> Установите распылительную головку REF 02036100 на баллон.

> Крепко удерживайте угловой наконечник.

> Вставьте острие распылительной головки с усилием в систему зажима.

> Распыляйте в течение ок. одной секунды.

или

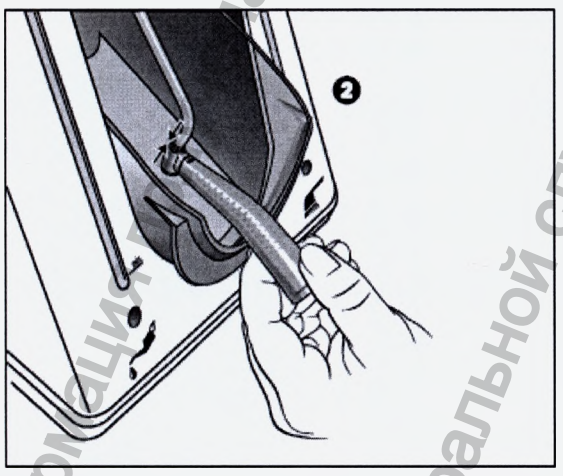

Только с использованием прибора Assistina фирмы W&H

> Установите адаптер REF 02693000 на насадку прибора. Выходное отверстие должно быть обращено вниз.

> Прижмите угловой наконечник со стороны бора снизу к адаптеру.

> Включите прибор Assistina.

> Прижмите угловой наконечник к адаптеру примерно на 10 секунд.

> После этого отсоедините угловой наконечник от адаптера.

> Закройте крышку прибора Assistina и дождитесь окончания цикла смазки (ок. 25 секунд).

Информация взята с официального сайта Федеральной службы по надзору в сфере здравоохранения www.roszdravnadzor.ru

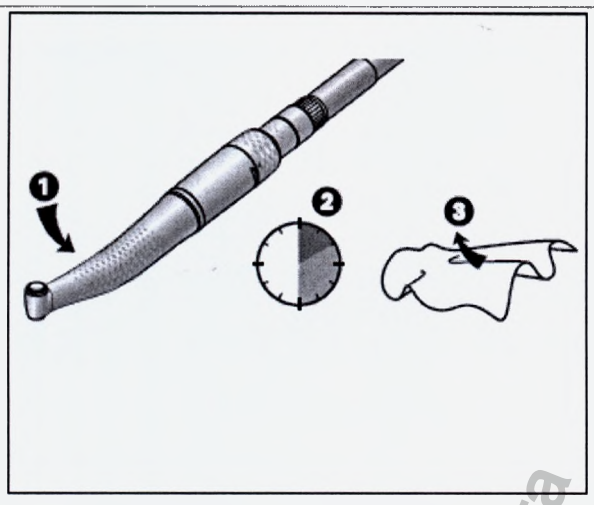

Пробное включение после смазки

1. Опустите прямой наконечник острием, а угловой наконечник головкой вниз.
2. Дайте прямому/угловому наконечнику поработать 30 секунд, чтобы удалить излишки масла.
   > В случае появления частиц грязи повторите все процедуры чистки и обслуживания.
3. Протрите прямой/угловой наконечник салфеткой из мягкой ткани или целлюлозы.

5. ХРАНЕНИЕ НАКОНЕЧНИКОВ ПОСЛЕ СТЕРИЛИЗАЦИИ

Храните стерилизованную продукцию в защищенном от пыли и сухом месте.

☞ Согласно стандартам ISO 7785-2/ISO 14457 срок службы инструмента должен составлять не менее 250 циклов стерилизации. Мы рекомендуем регулярное сервисное обслуживание наконечников W&H после 1000 стерилизаций или одного года использования.

6. ТЕХНИЧЕСКИЕ ХАРАКТЕРИСТИКИ

Наконечники турбинные Synea Fusion с подсветкой и без подсветки	TG-98 L / TG-97 L	TG-98 LM / TG-97 LM	TG-98 / TG-97	TG-98L RM / TG-97L RM
Муфта со стороны шланга по стандарту	W&H Roto Quick	Multiflex®	W&H Roto Quick	–
Диаметр вращательного инструмента по EN ISO 1797-1:1995, мм	$1{,}6_{-0{,}01}$	$1{,}6_{-0{,}01}$	$1{,}6_{-0{,}01}$	$1{,}6_{-0{,}01}$
Максимальная длина, утвержденная фирмой W&H, мм	25 / 21	25 / 21	25 / 21	25 / 21
Минимальная длина зажима	До упора	До упора	До упора	До упора
Максимальный диаметр рабочей части, мм	2	2	2	2
Частота вращения холостого хода, об/мин (с погрешностью ±30000 об/мин)	360000 / 390000	360000 / 390000	360000 / 390000	360000 / 390000
Объем подаваемого хладагента по ISO 7785-1, мл/мин, не менее	50	50	50	50
Диапазон настройки напора воды (рекомендованный напор воды), бар	0,7 – 2 (1,5)	0,7 – 2 (1,5)	0,7 – 2 (1,5)	0,7 – 2 (1,5)
Диапазон давления струи воздуха, бар	1,5 – 3 (2)	1,5 – 3 (2)	1,5 – 3 (2)	1,5 – 3 (2)
Давление отсоса воздуха, бар, не более	0,5	0,5	0,5	0,5
Рабочее давление, бар	3 ± 0,3	2,5 – 4	3 ± 0,3	3 ± 0,3
Рекомендованное рабочее давление, бар	–	3 + 0,2	–	–
Расход, л/мин	45	45	45	45
Напряжение питания постоянного или переменного тока, В	3,2 ± 0,1	–	–	3,2 ± 0,1
Потребляемый ток, А	0,2	–	–	0,2
Расход воздуха для обдува под давлением 2 бар, л/мин, не менее	1,5	1,5	1,5	1,5

Наконечники турбинные Synea Vision с подсветкой и без подсветки	TK-94 L / TK-94LM	TK-97 L / TK-9FLM	TK-98L / TK-98LM	TK-100 L / TK-100LM

Информация получена с официального сайта федеральной службы по надзору в сфере здравоохранения www.roszdravnadzor.ru

Муфта со стороны шланга по стандарту	W&H Roto Quick / Multiflex[3]	W&H Roto Quick/ Multiflex®	W&H Roto Quick/ Multiflex®	W&H Roto Quick / Multiflex[3]
Диаметр вращательного инструмента по EN ISO 1797-1:1995, мм	$1{,}6_{-0{,}01}$	$1{,}6_{-0{,}01}$	$1{,}6_{-0{,}01}$	$1{,}6_{-0{,}01}$
Максимальная длина, утвержденная фирмой W&H, мм	16	21	25	25
Максимальный диаметр образуемого отверстия, мм	1,5	2	2	2,5
Минимальна длина зажима	До упора	До упора	До упора	До упора
Частота вращения холостого хода, об/мин (с погрешностью ±30000 об/мин)	430000	400000	360000	330000
Рабочее давление, бар	3 ± 0,3 (3)	3 ± 0,3 (3)	3 ± 0,3 (3)	3 ± 0,3 (3)
Рекомендованное рабочее давление, бар	2,5 – 4 (3)	2,5 – 4 (3)	2,5 – 4 (3)	2,5 – 4 (3)
Давление отсоса воздуха, бар, не более	0,5	0,5	0,5	0,5
Расход, л/мин	45	50	50	50
Диапазон настройки напора воды (рекомендованный напор воды), бар	0,7 – 2 (1,5)	0,7 – 2 (1,5)	0,7 – 2 (1,5)	0,7 – 2 (1,5)
Диапазон давления струи воздуха *[должен быть выше давления воды]* (рекомендуемое давление воздуха для удаления мелких кусочков), бар	1,5 – 3 (2)	1,5 – 3 (2)	1,5 – 3 (2)	1,5 – 3 (2)
Объем подаваемого хладагента по ISO 7785-1, мл/мин, не менее	50	50	50	50
Расход воздуха для обдува под давлением 2 бар, л/мин, не менее	1,5	1,5	1,5	1,5
Напряжение питания постоянного или переменного тока, В	3,2 ± 0,1	3,2 ± 0,1	3,2 ± 0,1	3,2 ± 0,1
Потребляемый ток, А	0,4	0,4	0,4	0,4

Наконечники угловые Synea Fusion	**WG-99 LT/A**	**WG-56 LT/A**	**WG-66 LT/A**	**HG-43A**
Передача	1:5	1:1	2:1	1:1
Цветовое обозначение	1 оранжевое кольцо	1 голубое кольцо	1 зеленое кольцо	1 голубое кольцо
Стандарт мотора	ISO 3964	ISO 3964	ISO 3964	ISO 3964
Диаметр вращательного инструмента по EN ISO 1797-1:1995, мм	1,6	2,35	2,5	2,35
Максимальная длина, утвержденная фирмой W&H, мм	25	34	34	угловой – 34 / прямой – 50
Зажим	До упора	Зажимной	Зажимной	С ограничителем
Максимальная диаметр образуемого отверстия, мм	2,5	–	–	–
Максимальная частота вращения, об/мин	40000	40000	40000	40000
Объем подаваемого хладагента по ISO 7785-1, мл/мин, не менее	50	50	50	50
Диапазон настройки напора воды (рекомендованный напор воды), бар	0,5 – 2 (1,5)	0,5 – 2 (1,5)	0,5 – 2 (1,5)	0,5 – 2 (1,5)
Диапазон давления струи воздуха (должен быть выше давления воды), бар	1,5 – 3 (2)	1,5 – 3 (2)	1,5 – 3 (2)	1,5 – 3 (2)
Расход воздуха для обдува под давлением 2 бар, л/мин, не менее	1,5	1,5	1,5	1,5
Минимальная длина зажима, мм	–	–	–	12/до упора

Наконечники угловые Synea Vision	**WK-99 IT**	**WK-93 IT**	**WK-56 IT**	**WK-66 IT**	**WK-86 IT**	**HK-43 IT**
Передача	1:5	1:4,5	1:1	2:1	10:1	1:1
Цветовое обозначение	1 оранжевое кольцо	1 оранжевое кольцо	1 голубое кольцо	1 зеленое кольцо	1 зеленое кольцо	1 голубое кольцо

Информация получена с официального сайта федеральной службы по надзору в сфере здравоохранения www.roszdravnadzor.ru

Стандарт мотора	ISO 3964	ISO 3964	ISO 3964	ISO 3964	ISO 3964	ISO 3964
Диаметр вращательного инструмента по EN ISO 1797-1:1995, мм	1,6	1,6	2,35	2,35	2,35	2,5
Максимальная длина, утвержденная фирмой W&H, мм	25	21	34	34	34	Угловой 34
Максимальный диаметр образуемого отверстия, мм	2,5	2	–	–	–	–
Зажим	До упора	До упора	Зажимной	Зажимной	Зажимной	Угловой – с ограничителем
Максимальная частота вращения, об/мин	40000	40000	40000	40000	40000	40000
Объем подаваемого хладагента по ISO 7785-1, мл/мин, не менее	50	50	50	50	50	50
Диапазон настройки напора воды (рекомендованный напор воды), бар	0,5 – 2 (1,5)	0,5 – 2 (1,5)	0,5 – 2 (1,5)	0,5 – 2 (1,5)	0,5 – 2 (1,5)	0,5 – 2 (1,5)
Диапазон давления струи воздуха *[должен быть выше давления воды]*, бар	1,5 – 3 (2)	1,5 – 3 (2)	1,5 – 3 (2)	1,5 – 3 (2)	1,5 – 3 (2)	1,5 – 3 (2)
Расход воздуха для обдува под давлением 2 бар, л/мин, не менее	1,5	1,5	1,5	1,5	1,5	1,5
Минимальная длина зажима, мм	–	–	–		–	12

Температура углового/турбинного наконечника:
– со стороны оператора – не более +55 °С.
– со стороны пациента – не более +50 °С.
Температура рабочей части (вращательного инструмента) – не более +41 °С.
Рабочие климатические условия применения:
– температура окружающего воздуха – от +10 °С до +35 °С;
– относительная влажность – от 15 % до 80 % (без конденсации);
– атмосферное давление – от 84 до 106,7 кПа.

7. ХРАНЕНИЕ И ТРАНСПОРТИРОВАНИЕ

Температура при хранении и транспортировании – от минус 40 °С до +70 °С (хранение только в транспортной упаковке).

Относительная влажность воздуха при хранении и транспортировании – от 10 % до 80 % (без конденсации).

Атмосферное давление – от 84 до 106,7кПа.

Наконечники поставляются в оригинальной упаковке изготовителя; имеется внутренняя упаковка. Наконечники, принадлежности и эксплуатационная документация помещены в специальный пластиковый чехол , а затем уложены в картонную коробку. Упаковка обеспечивает защиту от воздействия механических и климатических факторов во время транспортирования.

8. МАРКИРОВКА

Символы и знаки, нанесенные на наконечники и их упаковку:

Знак, символ	Пояснение
CE 0297	Соответствие требованиям Директивы ЕС 93/42 ЕЕС
	С возможностью термической дезинфекции

Информация получена с официального сайта Федеральной службы по надзору в сфере здравоохранения www.roszdravnadzor.ru

135°C	Стерилизация до указанной температуры
	Дата изготовления
	Data Matrix Code для идентификации изделия, например, во время чистки/обслуживания
REF	Номер для заказа
SN	Серийный номер
	ПРЕДУПРЕЖДЕНИЕ! (риск травмирования)
	ВНИМАНИЕ! (в целях предотвращения повреждений)
	Общие пояснения, не несущие информации об угрозе для людей или предметов
	Запрещается утилизация вместе с бытовыми отходами
	Беречь от влаги
	Хрупкое. Осторожно
+70°C -40°C	Температура при хранении и транспортировании – от минус 40 °C до + 70 °C
80% max 10% min.	Относительная влажность воздуха – от 10 % до 80 % (без конденсации)

9. УТИЛИЗАЦИЯ

Ответственное отношение к окружающей среде является для фирмы W&H особенно важным. Наконечники являются максимально безопасными для окружающей среды.

При утилизации убедитесь в том, что детали не заражены.

Изделие не следует утилизировать, как бытовые отходы!

Соблюдайте правила вывода из эксплуатации и утилизации, действующие на территории РФ.

Утилизация упаковочного материала

Все материалы выбраны из соображений безвредности для окружающей среды и удобства утилизации, поэтому они допускают переработку. Сдавайте ненужные упаковочные материалы в пункты сбора и утилизации. Это способствует повторному использованию сырья и уменьшению количества отходов.

Информация получена с официального сайта федеральной службы по надзору в сфере здравоохранения www.roszdravnadzor.ru

10. ГАРАНТИИ ИЗГОТОВИТЕЛЯ

Изготовитель гарантирует соответствие наконечников техническим характеристикам, установленным в настоящем руководстве по эксплуатации, при соблюдении потребителем условий эксплуатации, транспортирования и хранения.

Гарантийный срок эксплуатации – 12 месяцев со дня продажи наконечника.

11. ПРЕДПРИЯТИЕ-ИЗГОТОВИТЕЛЬ

W&H Dentalwerk Buermoos GmbH («Ви унд Ха Дентал Верк Бюрмоос ГмбХ, Австрия),
Ignaz-Glaser-Strasse 53, A-5111 Buermoos, Austria.
Tel. +436274623650, fax. +436274623655.
E-mail: www.wh.com.

Организация, принимающая на территории Российской Федерации претензии от потребителя по качеству продукта:

ООО «ВестМед», Россия, адрес: 121087, г. Москва, Промышленный проезд, д.5, стр. 1,
Тел.: +7 (499) 993-01-43, факс: +7 (495) 933-27-57.

Информация получена с официального сайта
федеральной службы по надзору в сфере здравоохранения
www.roszdravnadzor.ru

ПРИЛОЖЕНИЕ 1
Принадлежности и расходные материалы

Используйте только оригинальные детали изготовителя.

	Наконечник, футляр, инструкция, игла, картонная упаковка
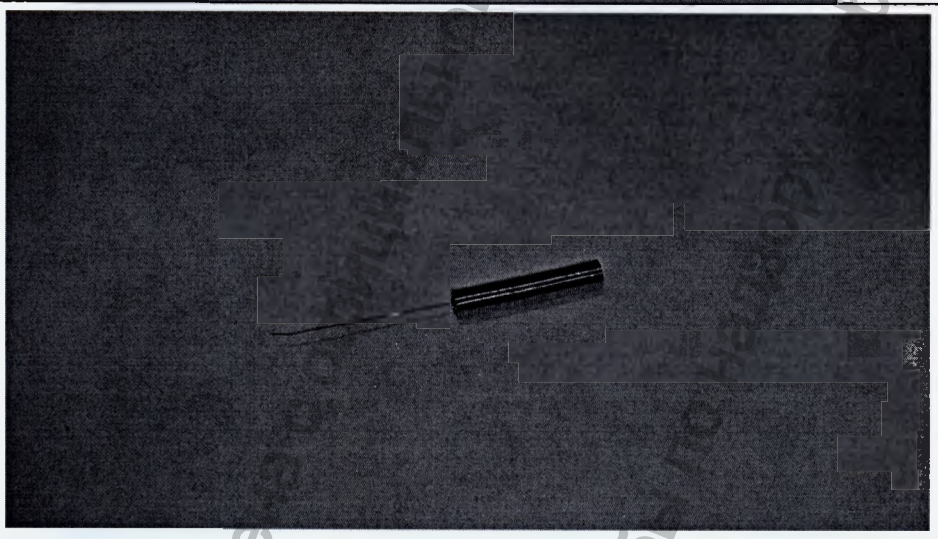	Игла для прочистки распылительных каналов.
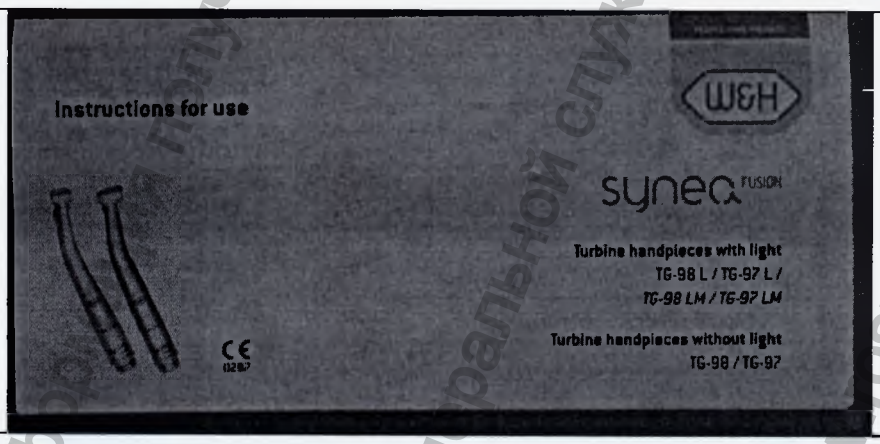	Руководство по эксплуатации.

Информация получена с официального сайта Федеральной службы по надзору в сфере здравоохранения www.roszdravnadzor.ru

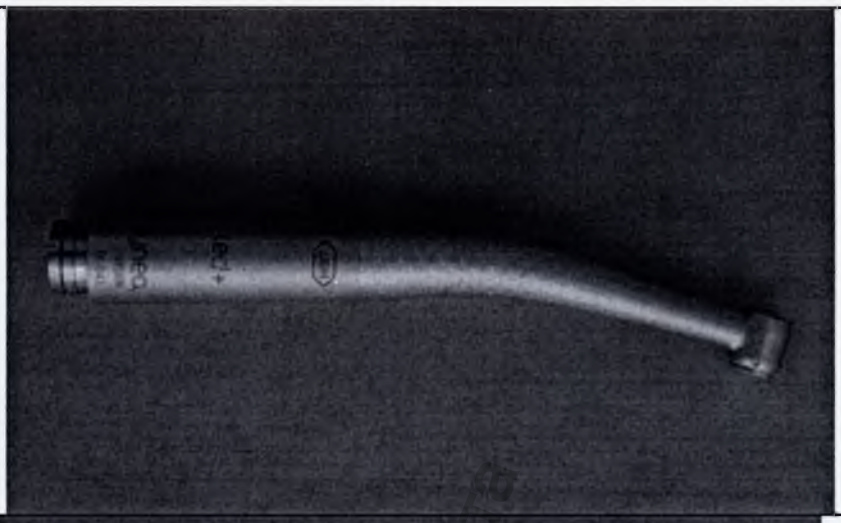	Наконечник TK-94 L
	Наконечник TG-98 L
	Наконечник WG-99 LT
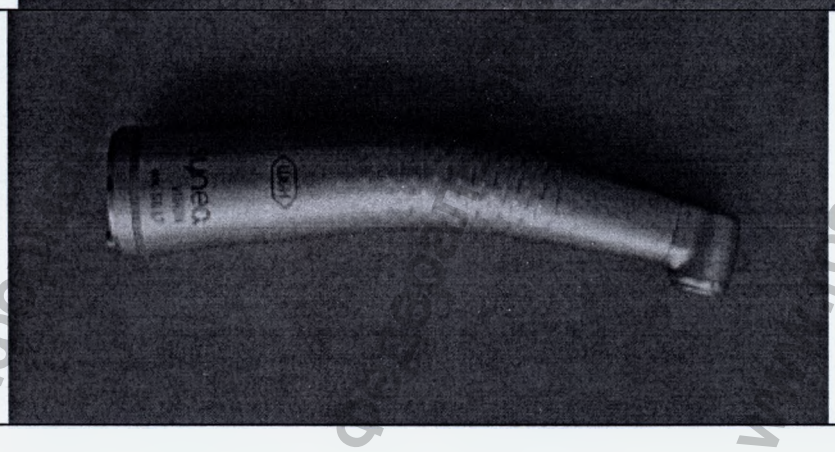	Наконечник WK-56 LT

Информационный портал Роздравнадзора в сфере здравоохранения www.roszdravnadzor.ru

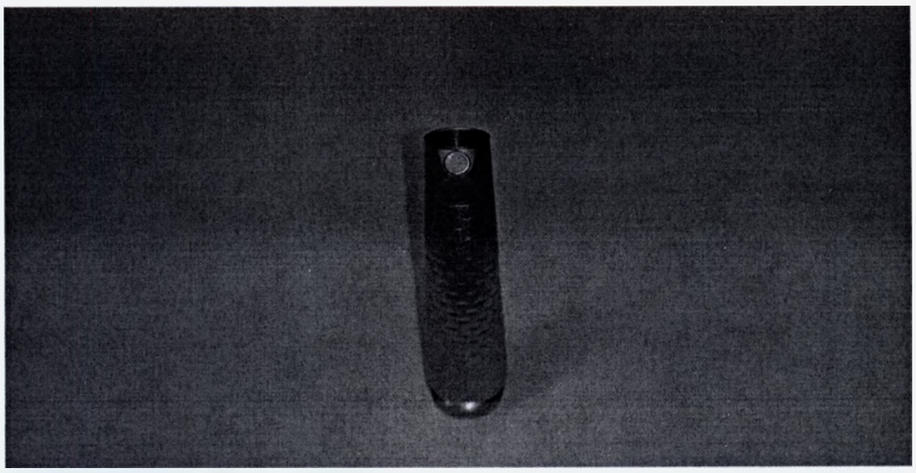	Светодиод LED
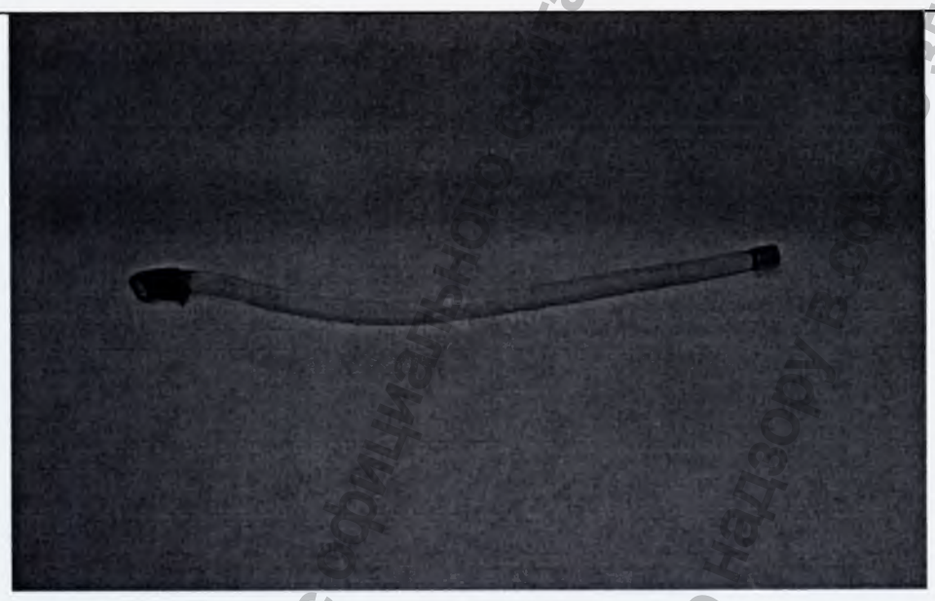	Световод угловых наконечников
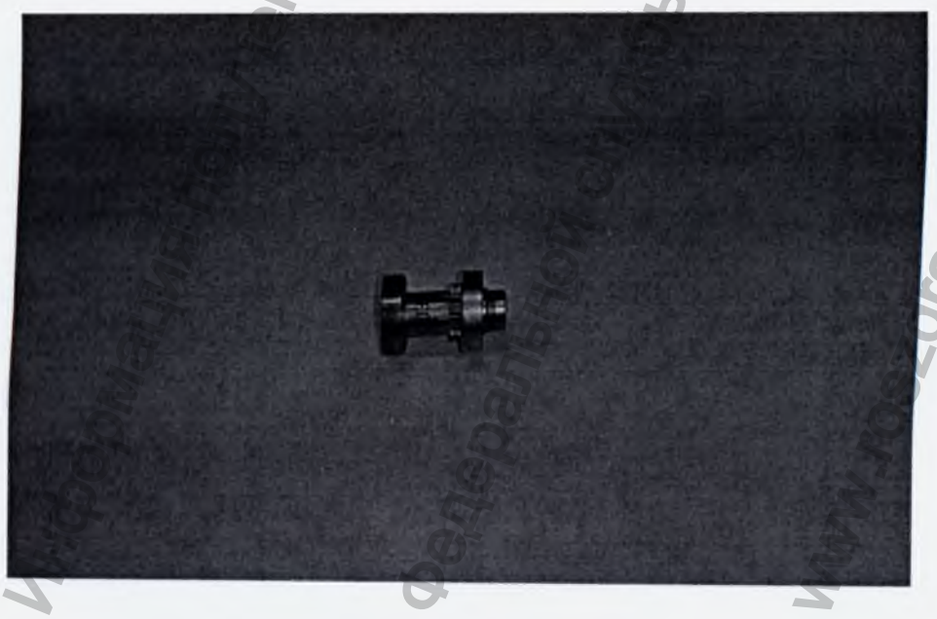	Редуктор угловых наконечников

Информация получена с официального сайта федеральной службы по надзору в сфере здравоохранения www.roszdravnadzor.ru

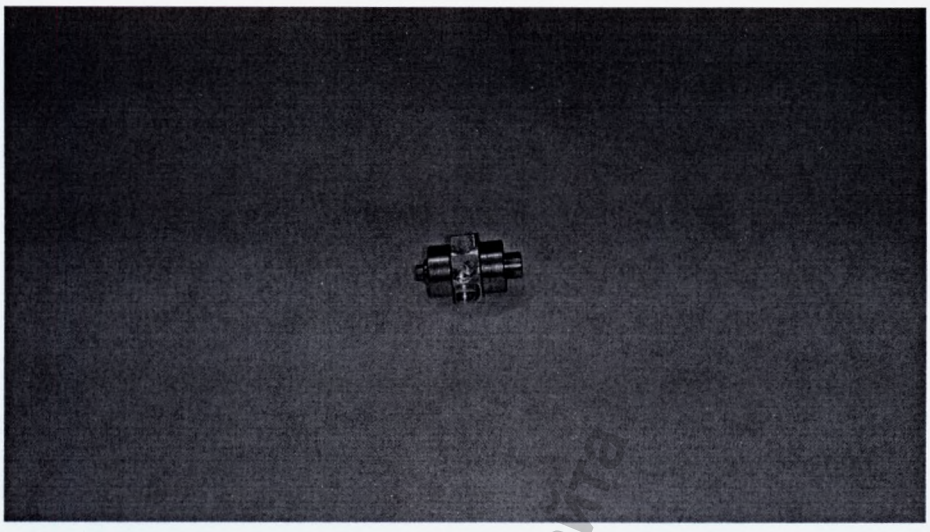	Ротор для турбин
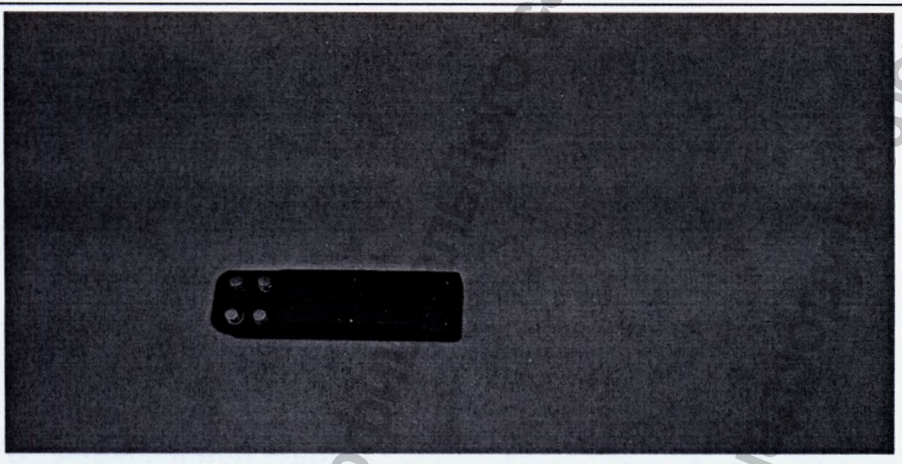	Блок электронный для турбин
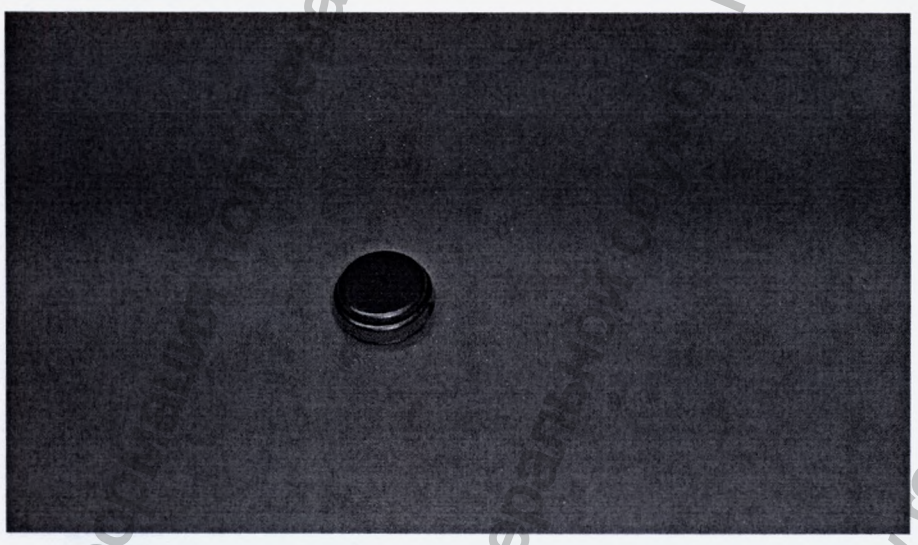	Кнопка фиксирующая для турбин

Информация с официального портала Федеральной службы по надзору в сфере здравоохранения www.roszdravnadzor.ru

ПРИЛОЖЕНИЕ 2

Наконечники стоматологические SYNEA с принадлежностями

I. Наконечники стоматологические турбинные, в исполнении:

1. SYNEA Fusion: TG-98L, TG-98, TG-98LM, TG-97L, TG-97, TG-97LM, TG-97L RM, TG-98L RM
2. SYNEA Vision: TK-94L, TK-94LM, TK-97L, TK-97LM, TK-98L, TK-98LM, TK-100L, TK-100LM

Принадлежности к наконечникам стоматологическим турбинным:

1. Роторы для турбин TG-98L, TG-98, TG-98LM, TG-97L, TG-97, TG-97LM, TG-97L RM, TG-98L RM, TK-94L, TK-94LM, TK-97L, TK-97LM, TK-98L, TK-98LM, TK-100L, TK-100LM
2. Светодиод LED
3. Блок электронный для турбин TG-98L, TG-98, TG-98LM, TG-97L, TG-97, TG-97LM, TG-97L RM, TG-98L RM, TK-94L, TK-94LM, TK-97L, TK-97LM, TK-98L, TK-98LM, TK-100L, TK-100LM
4. Кнопка фиксирующая для турбин TG-98L, TG-98, TG-98LM, TG-97L, TG-97, TG-97LM, TG-97L RM, TG-98L RM, TK-94L, TK-94LM, TK-97L, TK-97LM, TK-98L, TK-98LM, TK-100L, TK-100LM
5. Игла для прочистки распылительных каналов

Документация:

1. Руководство по эксплуатации

II. Наконечники стоматологические угловые, в исполнении:

1. SYNEA Fusion: WG-99LT, WG-99A, WG-56LT, WG-56A, WG-66LT, WG-66A, HG-43A
2. SYNEA Vision: WK-99LT, WK-93LT, WK-56LT, WK-66LT, WK-86LT, HK-43LT

Принадлежности к наконечникам стоматологическим угловым:

1. Световод угловых наконечников WG-99LT, WG-56LT, WG-66LT
2. Световод угловых наконечников WK-99LT, WK-93LT, WK-56LT, WK-66LT, WK-86LT, HK-43LT
3. Редуктор угловых наконечников WG-99LT, WG-99A, WG-56LT, WG-56A, WG-66LT, WG-66A, HG-43A
4. Редуктор угловых наконечников WK-99LT, WK-93LT, WK-56LT, WK-66LT, WK-86LT, HK-43LT
5. Игла для прочистки распылительных каналов

Документация:

1. Руководство по эксплуатации

Информация получена с официального сайта Федеральной службы по надзору в сфере здравоохранения www.roszdravnadzor.ru

Перевод с английского и немецкого языков

по довер. Герман Пфёс
Бюрмоос, 12 декабря 2013г.
/подпись/
Печать: Ви унд Ха Дентал верк Бюрмоос ГмбХ
Игнац-Глазер-Штрассе 53, П/Я 1, 5111 Бюрмоос, Австрия

Штамп:
Согласно требованиям § 14 Тарифного плана/TP. 13 Закона о сборах в редакции II 191/2011 - Вестник федерального законодательства (BGBL) - взыскан сбор в размере: **14,30 евро**.

Номер в реестре регистрации нотариальных действий/B.R.Zl.: 3976/13

Настоящим свидетельствую подлинность подписи господина Германа ПФЁСА, дата рождения: 27.04.1942 (двадцать седьмое апреля тысяча девятьсот сорок второго года) года, Игнац-Глазер-Штрассе 57, А-5111 Бюрмоос, выступающего в качестве доверенного лица компании **Ви унд Ха Дентал верк Бюрмоос Гмбх.**, с местонахождением в Бюрмоос; служебный адрес: 5111 Бюрмоос, Игнац-Глазер-Штрассе 53. ----------
В соответствии с требованиями § 89а Положения о нотариате, на основе проведённого сегодня электронным способом ознакомления с Реестром коммерческих компаний, я одновременно подтверждаю, что господин Герман Пфёс обладает самостоятельным правом юридически обязательной подписи за компанию Ви унд Ха Дентал верк Бюрмоос Гмбх, зарегистрированную под номером FN 53769y.----------
Оберндорф бай Зальцбург 12.12.2013 года (двенадцатое декабря две тысячи тринадцатого года)----------

Печать:
Магистр Роберт Экшлагер,
Нотариус в Оберндорф бай Зальцбург.IV.
Австрийская Республика. Земля Зальцбург.

(*Подпись*)
Штамп: МАГИСТР РОБЕРТ ЭКШЛАГЕР,
НОТАРИУС

Информация получена с официального сайта Федеральной службы по надзору в сфере здравоохранения www.roszdravnadzor.ru

АПОСТИЛЬ
(Гаагская Конвенция от 5 октября 1961 года)

1. Страна — Австрийская Республика

Настоящий официальный документ

2. Подписан: — г-ном магистром Робертом Экшлагером, Оберндорф
3. Выступающим в качестве — нотариуса
4. Скреплено печатью/штампом: — магистра Роберта Экшлагера, нотариуса

УДОСТОВЕРЕНО

5. Место удостоверения: — Зальцбург
6. Дата удостоверения: — 13 декабря 2013 года
7. Наименование удостоверяющего органа: — Президент Земельного суда
8. Регистрационный номер: — 25581/13d-251
9. Печать/штамп — Президент Земельного суда Зальцбург
10. Подпись — (*подпись*)
Штамп: По поручению:
РР Вайсхойпль, начальник управления

Штамп: Взыскан сбор в размере: 13 евро

Печать нотариуса:
Магистр Роберт Экшлагер,
Нотариус в Оберндорф бай Зальцбург.IV.
Австрийская Республика. Земля Зальцбург.

Перевод с английского и немецкого языков на русский язык выполнен переводчиком Корневой Евгенией Васильевной

Информация получена с официального сайта Федеральной службы по надзору в сфере здравоохранения www.roszdravnadzor.ru

Город Москва.
Двадцать третье января две тысячи четырнадцатого года.

Я, Акимов Глеб Борисович, нотариус города Москвы, свидетельствую подлинность подписи, сделанной переводчиком Корневой Евгенией Васильевной в моем присутствии. Личность ее установлена.

Зарегистрировано в реестре за № 3-2563

Взыскано по тарифу: 100 руб.

Нотариус

Прошнуровано, пронумеровано и скреплено печатью 22 лист(-а,-ов).

Нотариус

Информация получена с официального сайта
федеральной службы по надзору в сфере здравоохранения
www.roszdravnadzor.ru